FICHE TECHNIQUE

Référence	934195
Désignation	Adaptateur pour flacon 500 ml

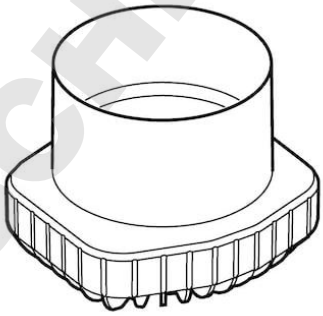

Description :

- ✓ Pour rotor S-4x Universal
- ✓ Adaptateur pour 1 flacon Corning de 500 ml

Unité de vente :

2 Adaptateurs pour flacon 500 ml

DOMINIQUE DUTSCHER SAS