DOMINIQUE DUTSCHER SAS

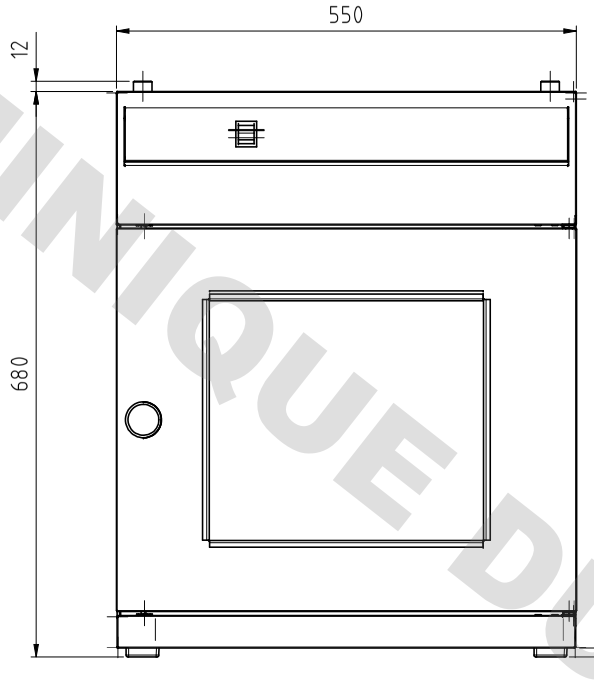

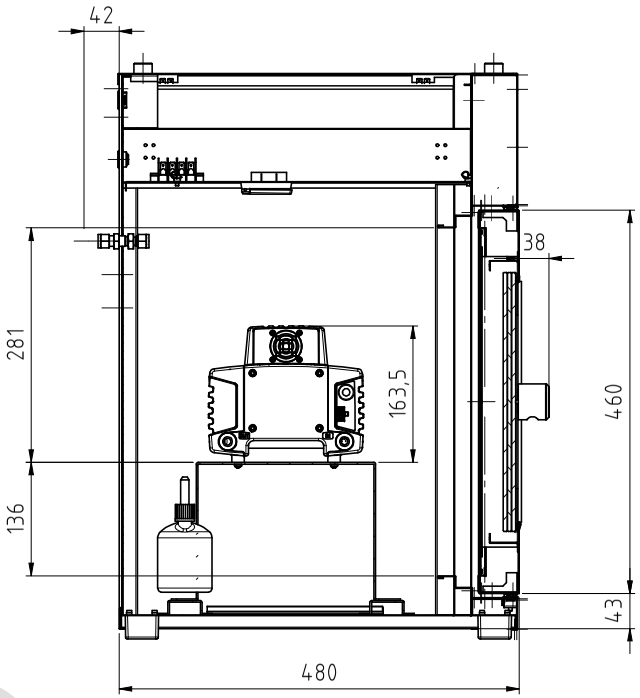

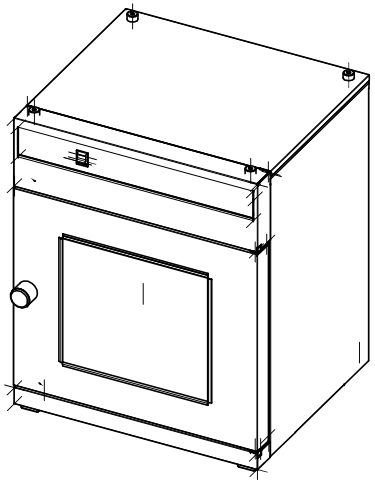

–

Verwendung / usage: Produkte				Diese Zeichnung darf ohne unsere Genehmigung weder vervielfältigt noch dritten Personen zugänglich gemacht werden. Änderungen vorbehalten	It is neither allowed to copy this drawing nor to make it available to third persons without permission. Subject to change	Maßstab/scale 1:6	Gewicht/weight 28423.91 g	Toleranz nach/applicable tolerance DIN 2768 mK
						Werkstoff/material		
–	–	–	–		Datum:	Name:	Benennung/description	
–	–	–	–	Erstellt	–	–	PM 49	
–	–	–	–	Geändert	–	–		
–	–	–	–	Geprüft	–	–		
–	–	–	–	Freigabe	–	–		
–	–	–	–					
–	–	–	–					
–	–	–	–					
–	–	–	–					
Zust:	Änderung:	Datum:	Name:					

memmert GmbH+Co.KG, Postfach 1720, D-91107 Schwabach

Zeichnungsnummer/drawing number: D45001	Artikelnummer/item number: B45001	Blatt/sheet: 1/1 A3	
Zeichnungsversion: 4	Artikelversion: 9		
Ers. f.:	Ers. d.:		

Geräte	–
Größen	–