ARMOIRE POSITIVE LABO VITREE 583L QUALIFIABLE +5°C +/-3K



DOMINIQUE DUTSCHER SAS

Informations produit

- Armoire agréée ATEX intérieur et extérieur
- Appareil qualifiable selon FD X15-140. Conforme "Bonne Pratique de Laboratoire".
- Refroidissement ventilé température réglable de +2°C à +20°C
- Evaporateur batterie et froid ventilé canalisé sur toute la hauteur de cuve avec dégivrage et évaporation automatique des condensats
- Régulation électronique MPC 4.6 avec alarmes ouverture de porte et dépassement de température haute et basse
- Mémorisation de la température min/max et des historiques d'alarmes
- Contact sec libre de potentiel pour report d'alarmes
- Verrouillage de la commande
- Thermostat de sécurité anti-congélation
- Carrosserie en acier laqué blanc
- Cuve en PS avec angles arrondis
- Porte avec serrure et sens d'ouverture réversible
- Rappel de porte automatique
- Arrêt de la ventilation à l'ouverture de porte
- Eclairage LED sur modèle avec porte vitrée
- 2 passages de cuve diamètre 25mmpour mise en place d'une ou plusieurs sondes externes GTC et pour la qualification sur site
- Equipée de 4 roulettes (2 fixes + 2 pivotantes avec frein) hauteur 125mm
- Equipée de grilles renforcées charge max 40 kg
- Fluide propre R-600a

Avantages

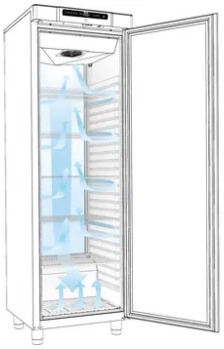



ATEX

Performance

Système de diffusion d'air basé sur un évaporateur tubes/ailettes ventilé avec une gaine de diffusion sur toute la surface arrière de l'appareil pour une stabilité et homogénéité de température optimale de ±3°C.

Fiabilité

Tous les appareils bénéficient de la garantie 3 ans et sont livrés avec leur cartographie de contrôle de la température en 9 points selon le FD X15-140.

Conformité ATEX intérieur et extérieur

Cuve sécurisée pour le stockage de produits volatiles non corrosifs agréée ATEX II 3G Ex ec nC ic IIB T1-T6 Gc catégorie 3 zone 2, intérieur et extérieur conformément à la directive 2014/34/UE.



Sécurité

Alarmes visuelle et sonore pour température haute et basse et ouverture de porte prolongée, Thermostat de sécurité anti-congélation et Report d'alarme par contact sec

DOMINIQUE DUTSCHER SAS

Données techniques

CARACTÉRISTIQUES TECHNIQUES

Volume brut (L.)	583
Volume utile (L)	419
Classe ATEX	II 3G Ex ec nC ic IIB T6 Gc
Homogénéité de la température	5°C ± 3°C
Température (°C)	+2 °C á +20 °C
Refroidissement	Ventilé
Dégivrage	Automatique
Évaporateur	tubes/ailettes
Condenseur	ventilé
Carrosserie	Laqué blanc
Cuve	PS
Epaisseur d'isolation	60 mm
Type d'éclairage	LED
Porte	Vitrée cadre blanc
Inversion sens d'ouverture porte	Non
Rappel de porte automatique	Oui
Serrure	Oui
Roulettes	2 roues fixes /2 roues 360° avec freins, 125 mm
Fluide	R-600a
Charge de gaz (g)	102
Niveau sonore dB(A)	47.2
Contact sec	Oui
Thermostat de sécurité anti-congélation	Oui

COMMANDE

Régulation	Électronique
Affichage température	Digital 1K
Réglage hygrométrie	Non
Alarme température	visuelle et sonore
Alarme ouverture de porte	Visuelle et sonore
Fonction HACCP	Oui
Verrouillage de la commande	Oui

PERFORMANCES ÉNERGÉTIQUES

Classe climatique	SN-T (10°C à 43°C)
Consommation énergétique (kWh/24h)	1,9
Consommation énergétique annuelle (kWh/an)	690

ÉQUIPEMENTS

Grille acier plastifié (nb)	4
Dimensions grilles (LxP) (mm)	530x650
Nombre de niveaux max.	24
Hauteur de réglage (mm)	50
Charge max admissible sur grille (kg)	50
Tiroirs aluminium télescopiques (en accessoires) (nb max)	12

DIMENSIONS ET POIDS

Dimensions (LxPxH) (mm)	695x875x2000
Cuve (LxPxH) (mm)	640x535x1304
Poids net (kg)	116

ALIMENTATION

Tension (V)	230 V
Fréquence (Hz)	50
Intensité (A)	1.59
Puissance électrique raccordée (W)	315
Dégagement calorifique (Wh/h)	79

LOGISTIQUE

Dimensions emballage (LxPxH) (mm)	750x950x2130
Poids brut (kg)	128

DOMINIQUE DUTSCHER SAS

Schémas techniques

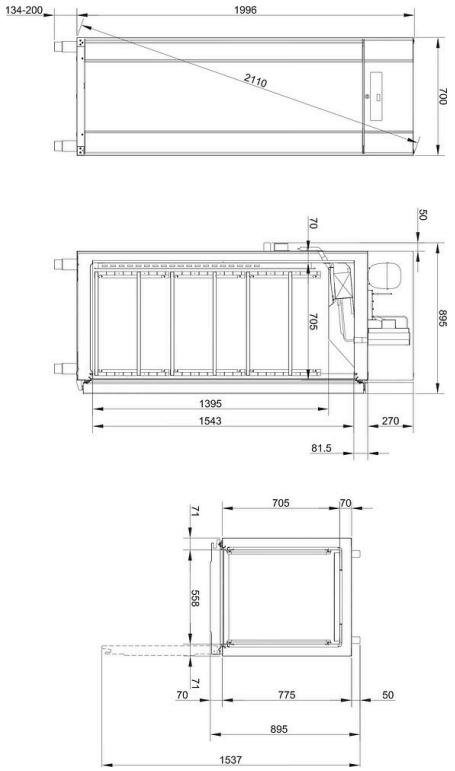

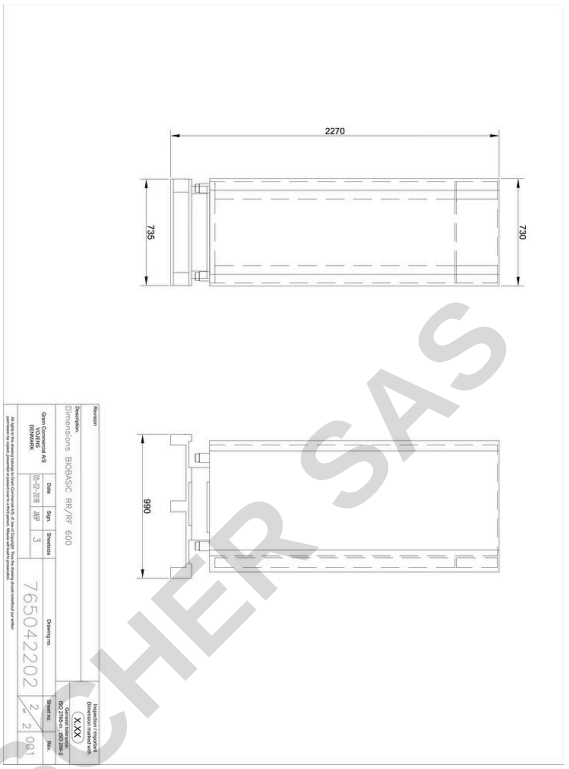

Accessoires et options

Accessoires

EJ32/2	Enregistreur de température mobile (seul)
EJ32IN/2	Kit enregistreur de température mobile (avec kit de connexion USB pour PC)
TA610	Tiroir aluminium (fond perforé) IIRR610
TIX60030	Tiroir inox 30 kg (fond perforé) IIRR610
TIX60040	Tiroir inox 40 kg (fond perforé) IIRR610
GIX600	Grille acier inox IIRR610
GG600	Grille acier plastifié IIRR610

Options

INVERSION	Inversion du sens d'ouverture de porte
DINCOMPACT	Kit DIN pour IIRR210/310/410/610
PP610	Pédale ouverture de porte pour IIRR610

DOMINIQUE DUTSCHER SAS