# Halo

Laboratory air filtration system

## La vie au laboratoire devient +Simple +Sûre

- Pas de raccordement à la ventilation générale du bâtiment
- Très faible consommation énergétique (50W)
- Pas de rejets de polluants directs vers l'extérieur
- Ne necéssite pas l'ajout de nouveaux capteurs
- Communication par pulsation lumineuse
- App pour le suivi à distance via Smartphone, Tablette et PC
- Compatible avec les systèmes de GTB pour l'optimisation de la gestion de la qualité de l'air
- Retour sur investissement rapide

## Améliorez la qualité d'air de votre laboratoire

### Un air plus sain

Halo assure le traitement de l'air du laboratoire en filtrant et recirculant un air épuré de tous polluants chimiques. Les 3 nouvelles versions de Halo (COV, Acides, Formaldéhyde) permettent la captation d'une très large variété de polluants qui présentent un danger pour les occupants du laboratoire.

### Des économies d'énergies

En assurant un haut niveau de qualité d'air, Halo permet de réduire les taux de renouvellement d'air et la consommation énergétique qui en découle.

### La technologie SMART

La technologie SMART permet par la lumière de communiquer à l'utilisateur son niveau de protection. Il peut ainsi, au travers d'une pulsation lumineuse, être informé en temps réel sur l'état de fonctionnement du Halo.

### Une installation et une utilisation simple

Halo s'installe simplement au plafond. L'installation de plusieurs unités permet le traitement d'importants volumes d'air. Le suivi en temps réel et à distance devient simple et rapide via l'utilisation de l'App eGuard : sélection et état du mode de fonctionnement, gestion des paramètres de ventilation et détection, mise en réseau, opérations de maintenance... depuis votre smartphone, PC ou tablette.

DOMINIQUE DUTSCHER SAS

# Spécifications

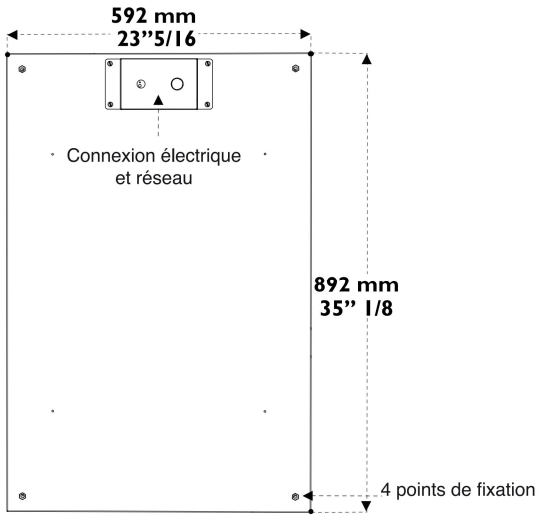


Vue à plat

Vue de côté

| **Halo**<br>**3 versions** | **COV**<br>Pour la captation des Composés Organiques Volatils | **Formaldéhyde**<br>Pour la captation des vapeurs de Formaldéhyde | **Acides**<br>Pour la captation des vapeurs Acides |
|---|---|---|---|
| **Débit d'air maximal** | 220 m3/h | | |
| **Mode de fonctionnement** | 24/7, Jour/Nuit, Alerte | | |
| **Détection** | Capteur semi-conducteur | Cellule électrochimique | Cellule électrochimique |
| **Contrôle de la ventilation** | L'état de la ventilation est indiqué via une communication par pulsation lumineuse à LED | | |
| **Pre-filtration** | Préfiltre particulaire | | |
| **Filtration** | COV<br>(Composés Organiques Volatils) | Formaldéhyde | Acides |
| **Interface utilisateur** | Communication simple par un système de pulsation lumineuse à LED | | |
| **eGuard App** | Application pour le contrôle et le suivi à distance | | |
| **Ports** | 1 x Port Ethernet | | |
| **Installation** | Via 4 anneaux de suspension (inclus) | | |
| **Poids** | 68 lbs - 31 kg (filtre inclus) | | |
| **Tension / fréquence** | 80-240V 50/60hz | | |
| **Consommation énergétique** | 50 W | | |

## Téléchargez l'application eGuard et suivez à distance la qualité d'air de votre laboratoire

eGuard envoie des alertes sur votre mobile et vous permet de rester informé du niveau de la qualité d'air de votre laboratoire.

**Disponible pour smartphone**

Available on the App Store | Google play

DOMINIQUE DUTSCHER SAS

Halo V.01_05_2015 - © 2015 Document non contractuel. erlab® D.F.S. S.A.S. se réserve le droit de modifier le présent document sans préavis

France
+33 (0) 2 32 09 55 80 | ventes@erlab.net

USA
+1 800-964-4434 | captairsales@erlab.com

Chine
+86 (0) 512 5781 4085 | sales.china@erlab.com.cn

Malaysie
+60 (0) 7 3 555 724 | erlab@tm.net.my

Allemagne
0800 330 47 31 | verkauf@erlab.net

Royaume-Uni
+44 (0) 1722 341 940 | salesuk@erlab.net

Italie
+39 (0) 2 89 00 771 | vendite@erlab.net

Espagne
+34 93 673 24 74 | ventas@erlab.net

erlab

www.erlab.com