18/09/2021 DUTSCHER Porte Essuie Tout 899401

Poids : 200g

Matière : Acier

Traitemant de surface : Peinture - Rilsanisation blanc

Caractéristique du rouleau :
- Longueur maximal : 240mm
- Diamètre maximal : 90mm
- Diamètre minimal du moyeu central : 38mm

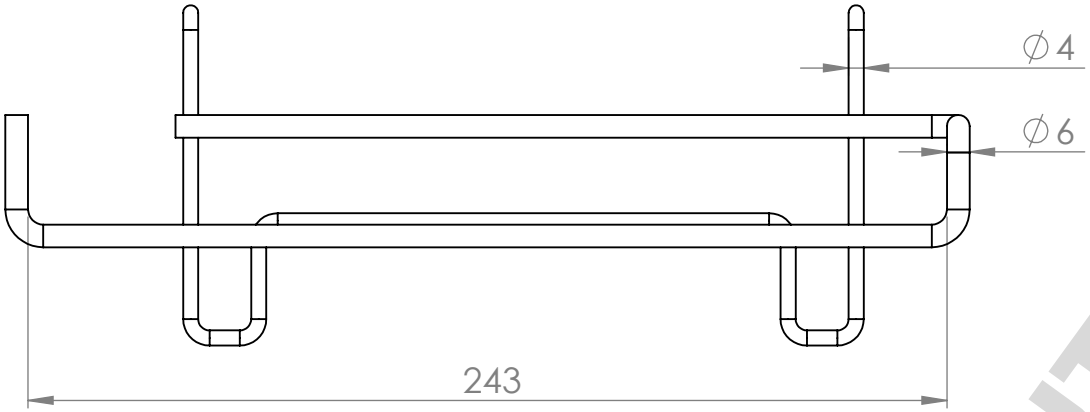

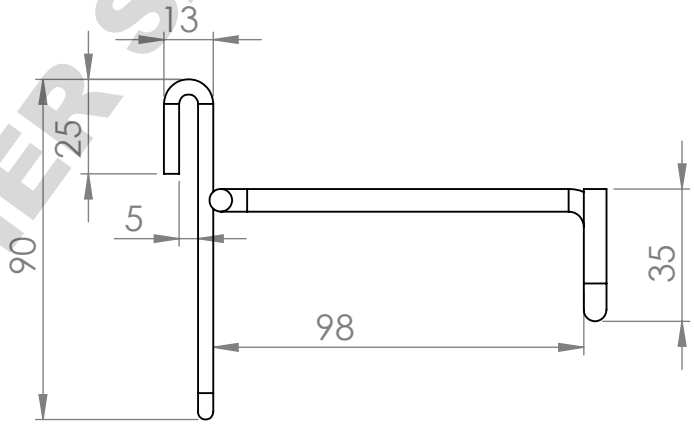

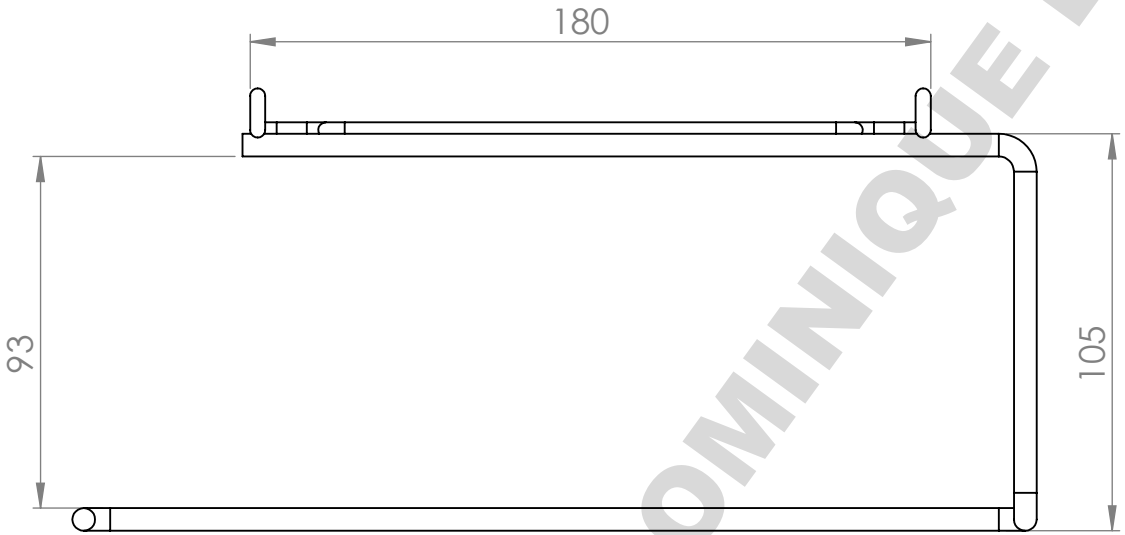

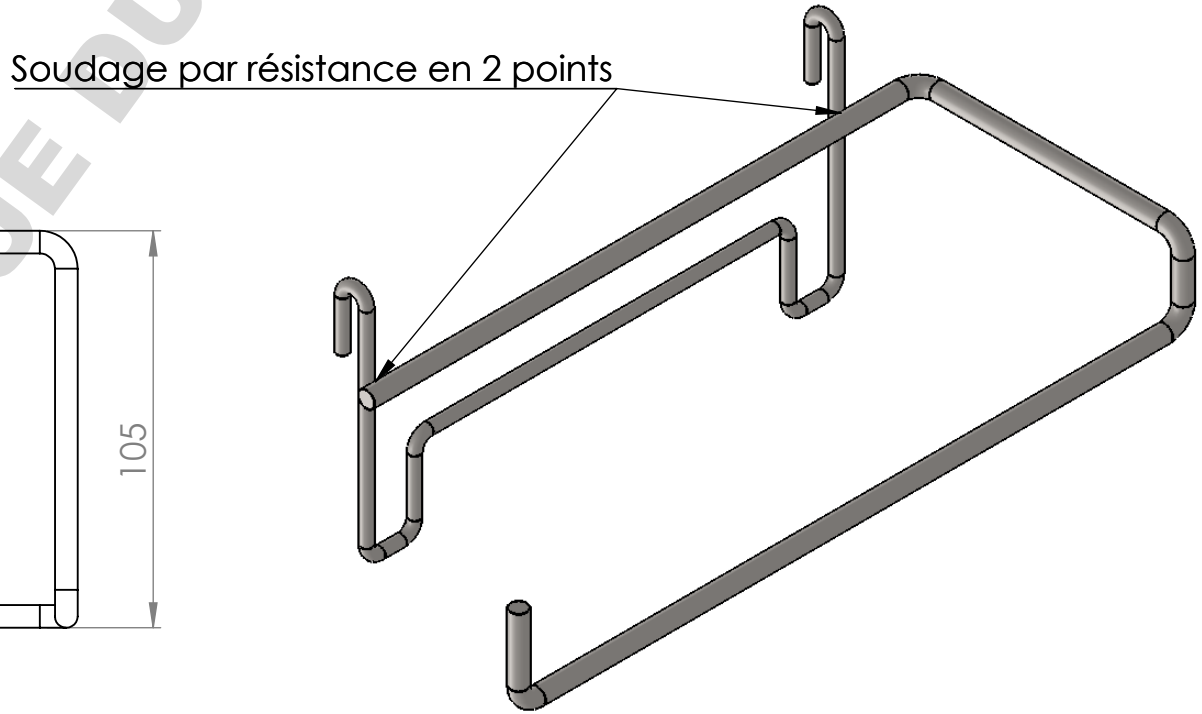

DOMINIQUE DUTSCHER SAS