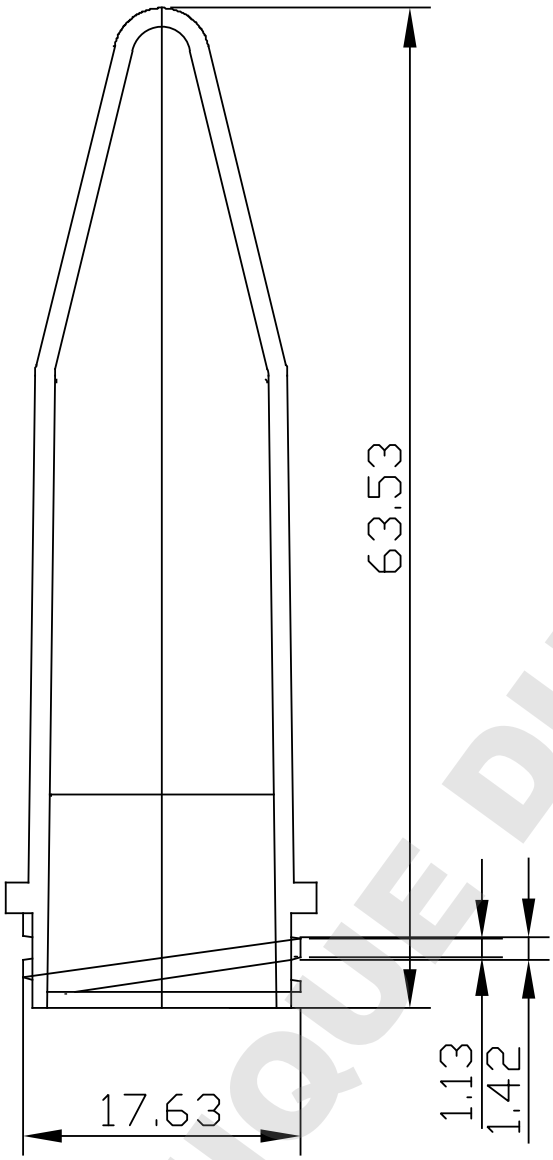


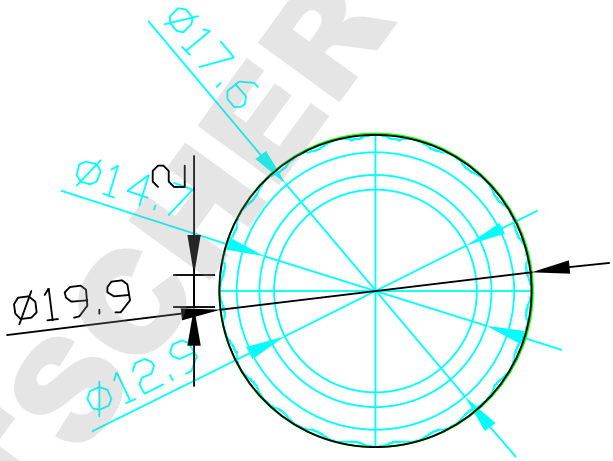


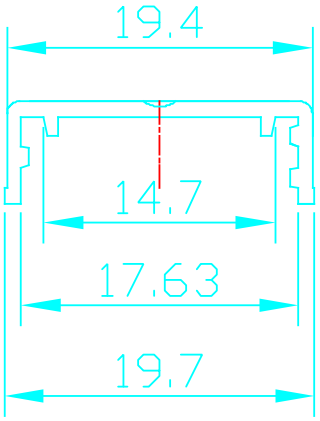


DOMINIQUE DUTSCHER SAS