KERN & Sohn GmbH
Ziegelei 1
D-72336 Balingen
E-Mail: info@kern-sohn.com
Tel: +49-[0]7433- 9933-0
Fax: +49-[0]7433-9933-149
Internet: www.kern-sohn.com

Datenblatt Aluminiumprobenschalen MLB-A01A
Data sheet aluminum sample pan MLB-A01A

Abmessungen
Dimensions

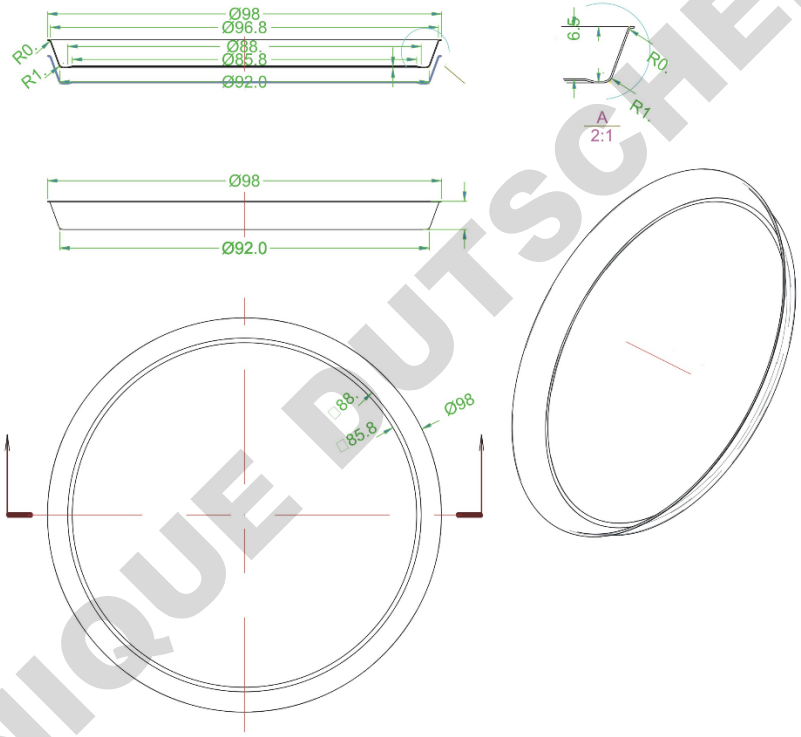

Aluminiumlegerierung Aluminum alloy	1060 H18

Grenzwerte für die chemische Zusammensetzung der Legierungselemente
Limits for the chemical composition of alloying elements

Cu	Mg	Mn	Fe	Si	Zn	Ti	Ni	Cr
0,0005	0,0018	0,0032	0,245	0,0652	0,0055	0,0256	-	-

DOMINIQUE DUTSCHER SAS